béton provincial

BÉTON PRÉFABRIQUÉ

POLYVOÛTE, OPTI-CADRE ET PONCEAUX

GRÂCE À NOTRE ÉQUIPE EXPÉRIMENTÉE D'INGÉNIEURS, DE DESSINATEURS, D'ÉVALUATEURS ET DE TECHNICIENS, NOUS METTONS À VOTRE DISPOSITION NOS COMPÉTENCES ET NOTRE SAVOIR-FAIRE POUR LA RÉALISATION DE TOUS VOS PROJETS SPÉCIAUX.

TABLE DES MATIÈRES

2 Ponceaux rectangulaires
3 Ponceaux voutés (Polyvoûte)
4 Ponceaux voûtés (Matière)
4 Opti-Cadres à grande portée
5 Massifs
5 Séparateurs hydrodynamiques
6 Technologies Ter-Voile
8 Tuyaux en béton
9 Regards, puisards et chambres rectangulaires
10 Glissières de sécurité et autres produits certifiés
11 Manuel technique de tous nos produits

BÉTON PROVINCIAL

Béton Provincial offre un amalgame de produits de béton garantissant une qualité exceptionnelle et répondant aux plus ambitieux projets de construction. Que ce soit pour des besoins en béton préparé, préfabriqué ou bitumineux, de produits de concassage ou de granulat, Béton Provincial se distingue par un service hors pair et des produits modernes, performants et durables.

Cinquante ans plus tard, Béton Provincial est présent dans tout l'Est du Canada, possède plus de 75 usines de béton préparé, 15 usines de pavage, 5 usines de béton préfabriqué, près d'une vingtaine d'usines de béton portatives, ainsi qu'un grand nombre de carrières, gravières et sablières. À cela s'ajoute une imposante flotte de plus de 350 bétonnières en plus des équipements de transport routier conventionnels.

Nos usines de béton préfabriqué conçoivent rapidement sur mesure et produisent des tuyaux, des ponceaux, des ponceaux de type Polyvoûte, des glissières, des regards et plusieurs autres structures imposantes de béton préfabriqué. Nos installations ont récemment été agrandies et modernisées de manière à accroître de façon significative notre capacité de production et répondre ainsi à la demande toujours grandissante pour la réfection des infrastructures. Nous avons su nous adapter aux demandes de plus en plus exigeantes des normes en vigueur et relever tous les défis d'ingénierie qui nous étaient présentés. **Nos installations nous permettent d'ailleurs de produire des pièces de plus de 60 tonnes.**

PONCEAUX RECTANGULAIRES

AVEC ET SANS GOUSSET

Grâce à nos infrastructures modernes, à la qualité de nos produits et notre savoir-faire, nous fabriquons tous les types de ponceaux rectangulaires avec gousset pour tous les ouvrages du MTQ.

Pour les ponceaux rectangulaires sans gousset, nous détenons une homologation pour plus de 7 différentes dimensions. Les avantages de ce produit sont la possibilité d'augmenter l'aire hydraulique du ponceau et sa simplicité d'installation puisque les garnitures de caoutchouc sont installées en usine sur les emboîtements.

PONCEAUX VOUTÉS (POLYVOÛTE)

Le ponceau de type Polyvoûte est un ouvrage d'art en béton armé préfabriqué. Il permet de réduire significativement les délais et les coûts de réalisation des travaux en chantier. Il est produit en usine dans des conditions favorables afin de maximiser les propriétés du béton dans un milieu idéal.

APPLICATIONS

- **Passage de l'eau sous un remblai ou un pont;**
- **Voies d'accès telles que pistes cyclables, passages piétonniers et autres.**

AVANTAGES

- **Installation très rapide sans surprise réduisant les délais et les coûts de construction en chantier. Elle ne requiert aucun échafaudage ou fausse charpente.**
- **Fabrication sur mesure en usine avec une grande précision.**
- **Structure durable et sans entretien.**
- **Esthétisme et excellente polyvalence.**
- **Respect de l'environnement, car il est possible de conserver le lit naturel des cours d'eau.**
- **Supervision en chantier minimisée puisque les ponceaux de type Polyvoûte sont fabriqués en usine dans des conditions optimales, prêts à être installés.**

PONCEAUX VOÛTÉS

(MATIÈRE)

Technologie utilisée pour la construction d'ouvrages d'art de forme voûtée et ayant une portée jusqu'à plus de 20 mètres et découpés longitudinalement et transversalement. Depuis près de 20 ans, plus de 8000 ouvrages d'art ont été construits à partir de cette technologie brevetée. Matière est particulièrement appropriée pour la construction de :

- **tranchées couvertes**
- **passages inférieurs routiers**
- **ouvrages hydrauliques**
- **ouvrages de décharge**

OPTI-CADRES

À GRANDE PORTÉE

Les éléments en béton armé préfabriqués ont une gamme de dimensionnement permettant de proposer des dimensions intérieures dont la portée peut être de 10 mètres.

MASSIFS

Les massifs sont fabriqués en usine et ils sont livrés au chantier avec des précisions et des tolérances au millimètre près, ce qui facilite et accélère la mise en place contribuant ainsi à diminuer les pertes de temps lors des travaux.

Récemment lors de la mise en place d'un massif de **44 tonnes d'un projet du MTQ sur le boulevard Henri IV, il a été possible d'installer la structure en moins de 15 minutes**. Les gains en temps d'installation ont permis de réduire au minimum les inconvénients causés aux automobilistes sur cette artère très achalandée. Le MTQ est très sensible à cet aspect et soucieux de limiter la fermeture des voies d'accès des grands boulevards.

Cette méthode nous permet donc de nous comparer avantageusement au béton coulé en place.

SÉPARATEURS HYDRODYNAMIQUES

Le concept de séparateur hydrodynamique est utilisé pour minimiser la pollution générée par les eaux pluviales. Il emmagasine et intercepte les dépôts souillés, les huiles et autres sédiments des eaux de ruissellement lors des pluies ou de la fonte de la neige.

Ce procédé permet une protection contre les déversements et autres écoulements toxiques d'hydrocarbures dans les réseaux d'égouts pluviaux. Il peut même capter plus de 80 % des charges annuelles de sédimentation et d'hydrocarbures.

En fait, il est très efficace pour protéger la nappe phréatique et les cours d'eau.

APPLICATIONS

- actions préventives et prétraitements;
- grands stationnements, pour les stations d'essence;
- sites de dépôt des neiges usées.

MODÈLE «INLINE» POUR DÉBIT DE TRAITEMENT DE 20 l/s À 255 l/s

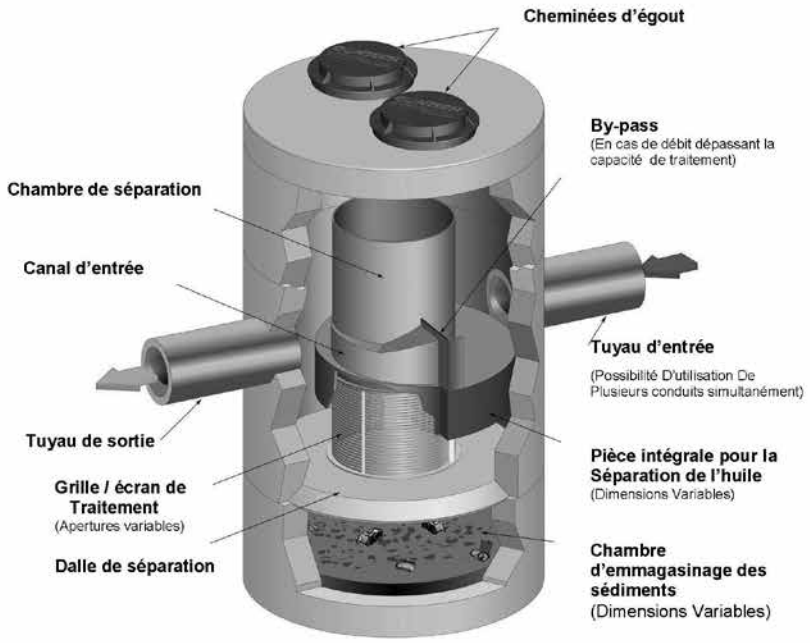

MODÈLE «OFFLINE» POUR DÉBITS DE 57 l/s À 708 l/s

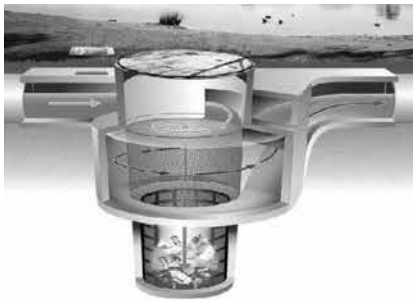

TECHNOLOGIES TER-VOILE

Le procédé Technologies Ter-Voile est un système de confinement des terres homologué au ministère des Transports du Québec.

Le parement est composé de modules de béton préfabriqué ou de treillis métalliques et le système de retenu est assuré par des étriers en acier galvanisé. Ce système se démarque par sa facilité d'installation et sa grande stabilité.

Le procédé Technologies Ter-Voile a été utilisé dans plusieurs projets d'envergure au Québec au cours des dernières années, tels que **les autoroutes 5 et 50 en Outaouais**, **les autoroutes 20 et 85 dans le Bas-Saint-Laurent**, ainsi que l'échangeur des **autoroutes 25 et 440 à Laval**.

APPLICATIONS

- **Murs de soutènement aux abords d'autoroute;**
- **Approches aux viaducs;**
- **Quai;**
- **Protection des rives;**
- **Murs d'aile de ponceaux.**

AVANTAGES

- **Facilité et rapidité de pose;**
- **Réduction du volume d'excavation et de remblai;**
- **Aucun soutènement temporaire des éléments requis lors de l'érection du mur;**
- **Présence du fournisseur Ter-Voile au chantier.**

LE PROCÉDÉ TECHNOLOGIES TER-VOILE SE DÉMARQUE PAR SA FACILITÉ D'INSTALLATION ET SA GRANDE STABILITÉ.

TUYAUX DE BÉTON

Béton Provincial possède toutes les certifications requises pour produire des tuyaux de béton armé servant dans les réseaux sanitaires et pluviaux. Ces conduites de béton sont également utilisées pour le drainage routier.

AVANTAGES

- **durée de vie incomparable;**
- **pérennité des ouvrages réalisés;**
- **ininflammabilité;**
- **étanchéité;**
- **grande capacité structurale.**

DIAMÈTRES DISPONIBLES

- **varient de 250 mm jusqu'à 2400 mm et ce dans les classes III, IV et V**

REGARDS, PUISARDS ET CHAMBRES RECTANGULAIRES

Cette gamme de produits est disponible avec les dimensions standard du marché, mais elle peut être aussi faite sur mesure selon vos projets et vos dimensionnements. Nous avons une capacité de production accrue afin de répondre aux demandes grandissantes pour tout l'Est du Canada.

GLISSIÈRES DE SÉCURITÉ ET AUTRES PRODUITS CERTIFIÉS

Les glissières de sécurités sont produites en quantités abondantes dans toutes nos usines. Elles sont disponibles rapidement en location et elles peuvent être achetées. Nous avons des glissières standard (GS1000) de 3,66 m, de 1,8 m et de 1,2 m. Nous avons aussi des glissières avec des raccords en « I » pour tous les travaux du MTQ (GS3000) de 4 m. Elles sont toutes certifiées selon la norme CSA.

GUIDE TECHNIQUE DES PRODUITS

Excellent outil pour la planification et la conception de vos projets !

www.betonprovincial.com

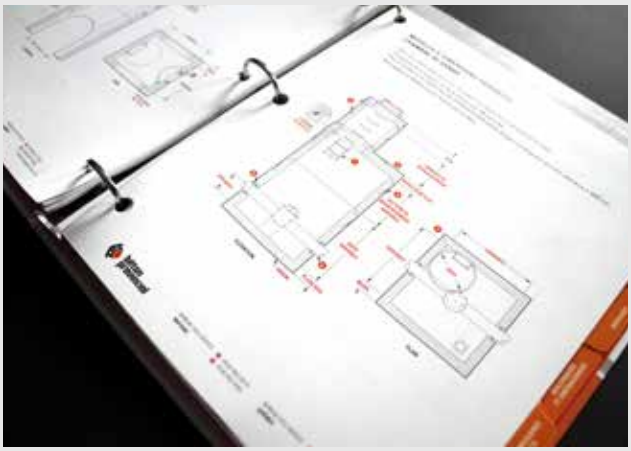

NOS CERTIFICATS

- BNQ (Bureau de normalisation du Québec)
- CSA A23.4
- ISO 9001
- Homologation du ministère des Transports du Québec

BÉTON PROVINCIAL EST UNE ENTREPRISE SOLIDEMENT IMPLANTÉE DEPUIS PLUS D'UN DEMI-SIÈCLE DANS L'EST DU CANADA.

Le groupe Béton Provincial ltée est un groupe intégré œuvrant dans le secteur de la construction. Fondée en 1960, l'entreprise est constamment à l'affût des meilleures solutions pour ses clients situés au Québec et dans les Maritimes.

NOMBRE D'USINES PAR CATÉGORIE

USINES PORTATIVES	15
BÉTON PRÉFABRIQUÉ	5
BÉTON BITUMINEUX	17

75 usines de béton préparé

Une flotte de plus de

450 *bétonnières*

béton provincial

LÉGENDE

- Emplacement des usines de Béton Provincial
- 1 Usine de béton préparé
- 2 Usine de pavage
- 3 Usine de produits préfabriqués en béton et dépôt
- 4 Granulats

maj.aout2014

conception : safran.ca

pref_fr_0315

béton provincial

Bureau administratif (Québec)
8090, rue Boyer
Québec (Québec) G2K 1S9
T 418 627-7242 F 418 627-9168

Siège social (Matane)
1825, avenue du Phare Ouest
Matane (Québec) G4W 3M6
T 418 562-0074 F 418 562-0081

Région de Montréal
12 231, rue Sherbrooke Est
Montréal (Québec) H1B 5L4
T 514 640-9194 F 514 640-6622

betonprovincial.com